Moveo
supla I.

Beschreibung der Spielelemente

Nr. Nummer	PE-0064-00
Altersgruppe	2-6
Größe (m)	1,2 x 0,5 x 0,7
Benötigte Fläche (m)	3,2 x 2,5
Aufpralldämmende minimale Oberfläche (m2)	7
Maximale Fallhöhe (m)	do 0,6
Anzahl der Nutzer	2

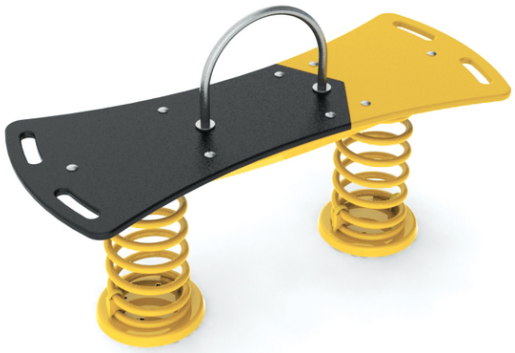

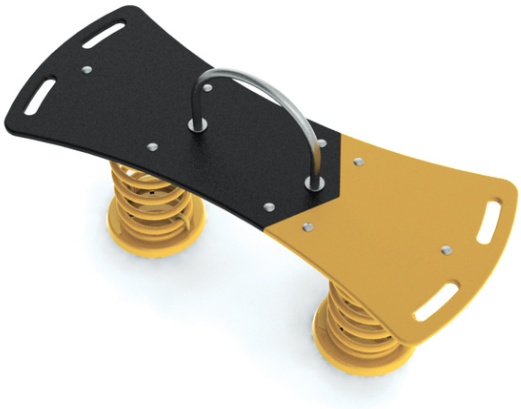
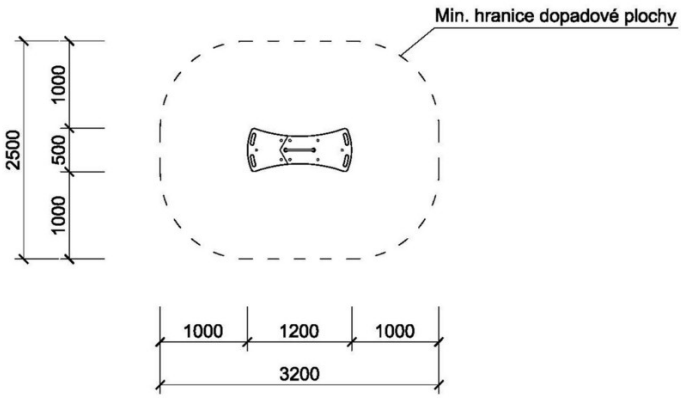
Die Visualisierungen haben einen informativen Charakter.