Pipe Age
krater

descripción de los elementos de juegos

número	PA-0027-00
grupo de edad	3 - 14
dimensiones (m)	1,8 x 1,5 x 4,0
superficie necesaria	1,8 x 1,5
área de seguridad (m2)	-
altura máxima de caída (m)	do 0,6
número de usuarios recomendado	2

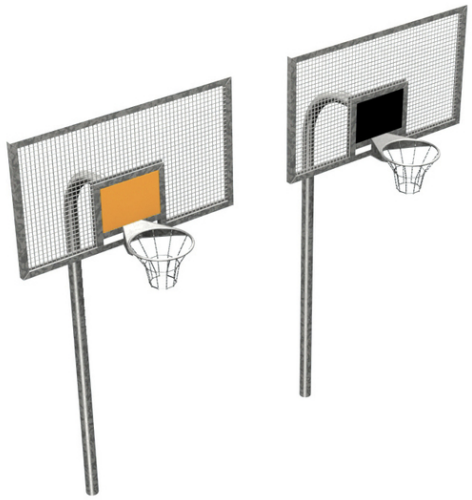
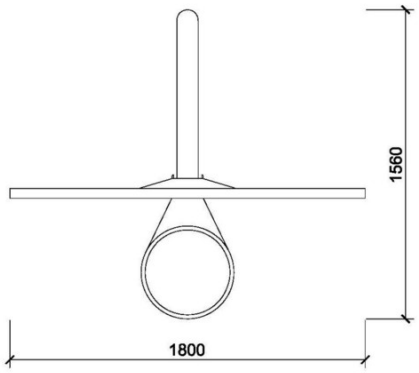
Visualizaciones tienen una carácter informativo