Woody Doo
WD-0312-00

Beschreibung der Spielelemente

schräge Rutschstange, Kletterwand, vertikales Netz mit Wabenmuster, Leiter, Rutsche

Nr. Nummer	WD-0312-00
Altersgruppe	3-14
Größe (m)	5,1 x 2,3 x 3,2
Benötigte Fläche (m)	9,0 x 5,3
Aufpralldämmende minimale Oberfläche (m2)	32
Maximale Fallhöhe (m)	2,4
Anzahl der Nutzer	8
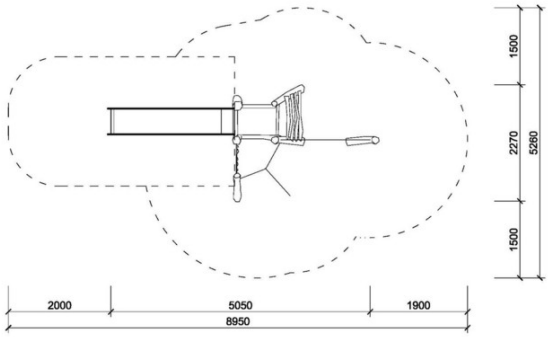
Die Visualisierungen haben einen informativen Charakter.