Pipe Age
aperton

descripción de los elementos de juegos

número	PA-0008-00
grupo de edad	3 - 14
dimensiones (m)	4,2 x 4,2 x 2,5
superficie necesaria	6,2 x 6,2
área de seguridad (m2)	31
altura máxima de caída (m)	2,3
número de usuarios recomendado	9
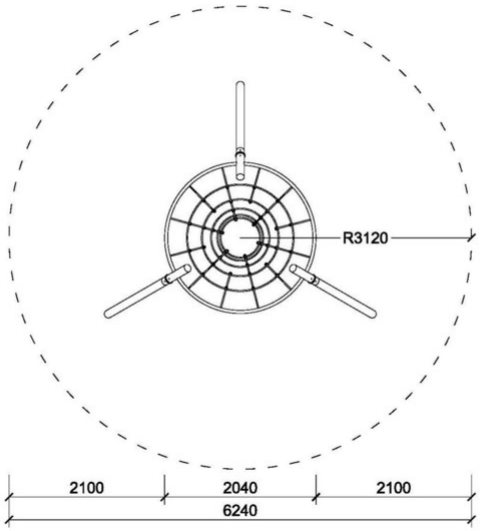
Visualizaciones tienen una carácter informativo