Woody Doo
WD-0036-00

Beschreibung der Spielelemente

Griff-, Loch- und Holm-Kletterwände, Boden, waagerechtes und schräges Seilnetz, Rutsche, Balkentreppe, Balancier-Wipper, Versteck

Nr. Nummer	WD-0036-00
Altersgruppe	3-14
Größe (m)	8,4 x 3,1 x 2,7
Benötigte Fläche (m)	11,9 x 6,9
Aufpralldämmende minimale Oberfläche (m2)	52
Maximale Fallhöhe (m)	1,7
Anzahl der Nutzer	13
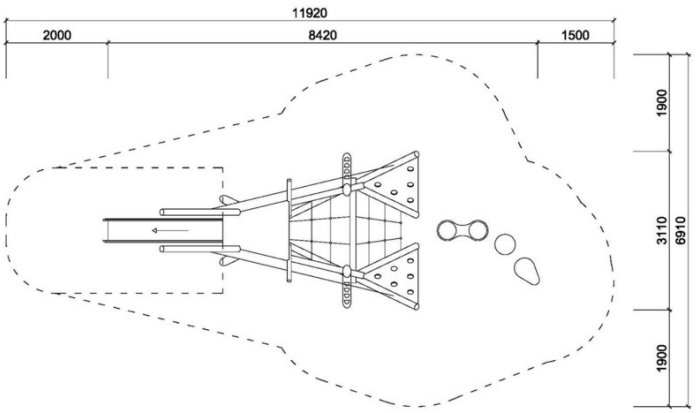
Die Visualisierungen haben einen informativen Charakter.